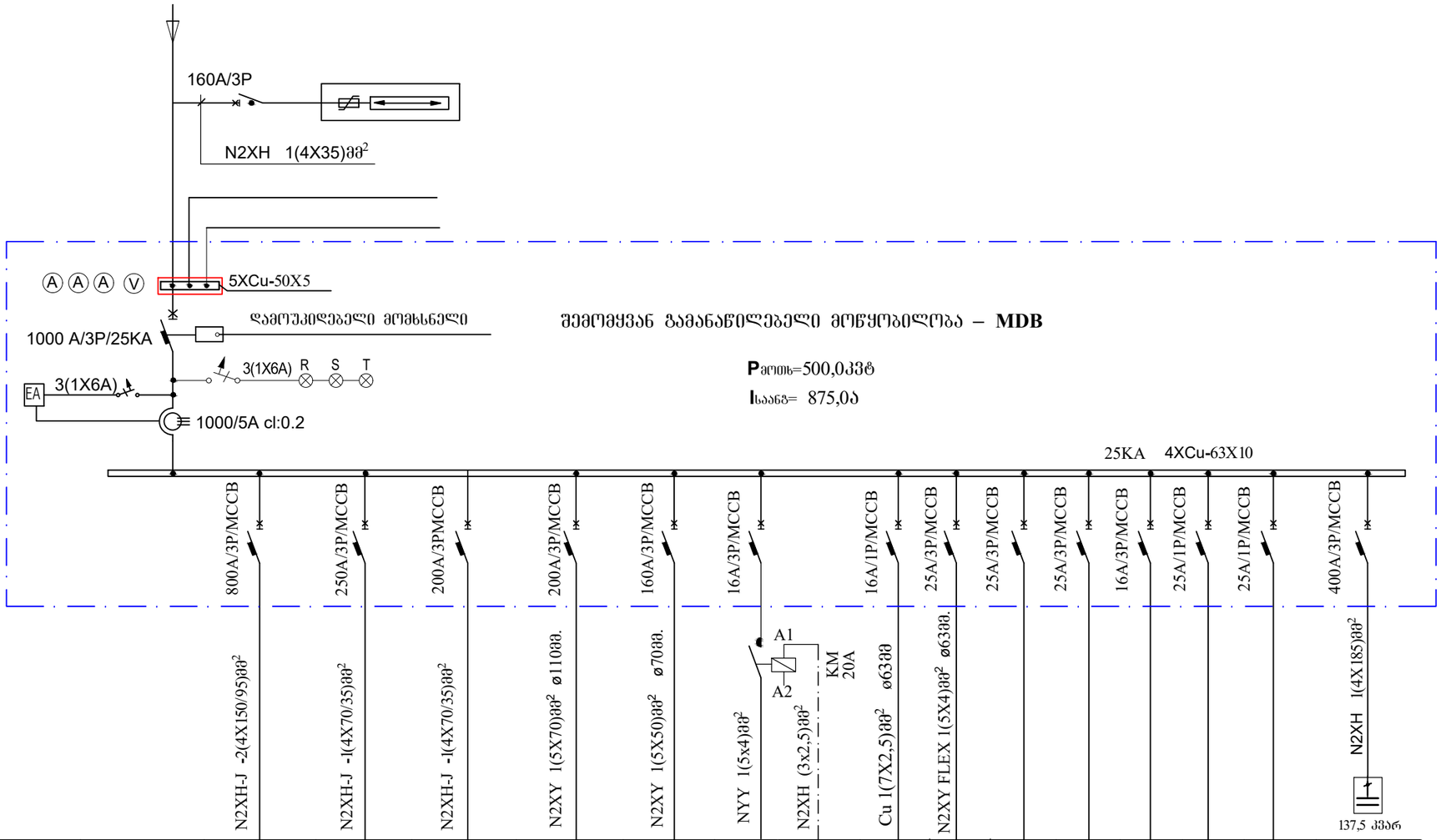

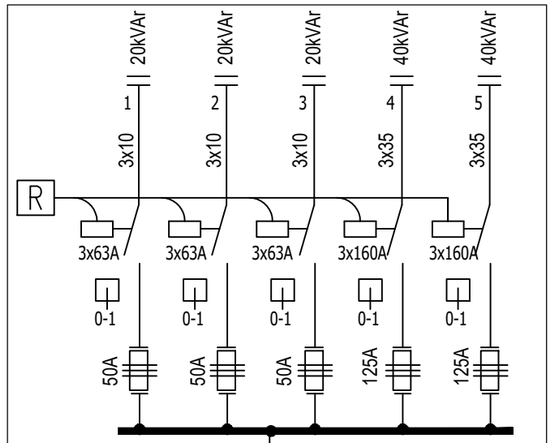

მკვებავი ხაზის აღნიშვნა და მონაცემები	
შემომყვანი ავტომატის მონაცემები	
დამცავი ავტომატის მონაცემები	
კაბელის მარკა და კვეთი	N2XH-J -2(4X150/95)მმ² / N2XH-J -1(4X70/35)მმ² / N2XH-J -1(4X70/35)მმ² / N2XY 1(5X70)მმ² ø110მმ. / N2XY 1(5X50)მმ² ø70მმ. / NYY 1(5x4)მმ² / N2XH (3x2,5)მმ² / Cu 1(7X2,5)მმ² ø63მმ / N2XY FLEX 1(5X4)მმ² ø63მმ. / N2XH 1(4X185)მმ²

პირობითი აღნიშვნა																	
№№№			მ. №1	მ. №2	მ. №3	მ. №4	მ. №5	მ. №6		მ. №7	მ. №8	მ. №9	მ. №10	მ. №11	მ. №12	მ. №13	მ. №14
სიმძლავრე				95,0	80,0	60,0	60,0	1,0									
			410,0	76,0	60,0	60,0	60,0	1,0									
			700,0	144,0	115,0	110,0	120,0										
			400	400	400	400	400	400									
			10,0	105,0	60,0	85,0		350,0									5,0
				0,94	0,71	1,0											
მომხმარებლის დასახელება.		შემომყვანი ა/ამომრთველი	მაღალტრანზარ ზამანაწილებელი კარადა-მ.ბ.ა-G (MDB-G) 4003 ზენარატორის მომხმარებლები.	ძალოვანი ფარი – 5F/MCC-1 („წილური 1“ VRF სისტემები)	ძალოვანი ფარი – 5F/MCC-2 („წილური 2“ VRF სისტემები)	„წილური 3“ 4003	ყუთი სამგზავრო სასტუმროს ავტომატური ავტომიერ-ელი(ი. 4003 (ტელევიზორებიქი)	ტრანსფორმატორის ანთვისება 4003	ტენტატორების ზანამეება. ჩარიცა - I სართული. სამაგალი 21. მორიგი ანრისაცი	მარცხის ანაელი ზენარატორვ	ზენარატორის ზამიერეა. ზანტნვა.	სამაგალარეული 2303	სამაგალარეული 2303	სამაგალარეული 2303	სამაგალარეული 2303	სამაგალარეული 2303	საკონდენსატორი მოწყობილობა
დაფგის აღგილი.			სარდაფი. ელ. ფარის სამაგალი	სახურავი ნიშ. +13,05	სახურავი ნიშ. +19,20	საქვაბეს სახურავი											ელ. ფარის სამაგალი

კომპენსაციის პანელი
140,0 kVAr
1-0-2

კომპენსაციის გაანგარიშება

$\cos \varnothing_1 = 0{,}87$ $\quad tg\varnothing_1 = 0{,}567$

$\cos \varnothing_2 = 0{,}96$ $\quad tg\varnothing_2 = 0{,}292$

$P = 500{,}00$ kW

$Q_r = P \times (tg\varnothing_1 - tg\varnothing_2)$

$= 500{,}00 \times (0{,}567 - 0{,}292)$

$= 137{,}5$ kVAr

ცვლილება	ფურცელი	ხელმოწერა	თარიღი	ქ. ბუგდიდის შალვა დადიანის სახელობის პროფესიული დრამატული თეატრი	სტადია	ფურცელი	ფურცლები
					მ.პ.	1-1	
არ. მთ. არქ.	ლ.ვეძმარიაშვილი			შემომყვან გამანაწილებელი კარადა– MDB მკვებავი ქსელის სქემა	ფასადები	ასოციაცია -ატუ-	
არქიტექტ.	მ. ნამიკე						
შესრულა	ნ. ლეონიდაძე						